# Scharniersysteme

blum

► CLIP top BLUMOTION / CLIP top – Scharniere
►► Glastüranwendung

## CRISTALLO-Scharnier

Webcode
DQDN1A

- **Scharnier für Glas- und Spiegeltüren**
- **Befestigung der Topfplatte durch Aufkleben an der Front, keine Glasbohrung notwendig**
- **Werkzeuglose Montage des Scharniers in die Topfplatte**
- **CLIP top** mit oder ohne Schließautomatik (Feder)
- Öffnungswinkel 125°
- 3-dimensionale Fronteinstellung
- Komfortable Tiefeneinstellung über Gewindeschnecke
- Werkzeuglose Montage und Demontage der Front am Korpus

**Anwendung**

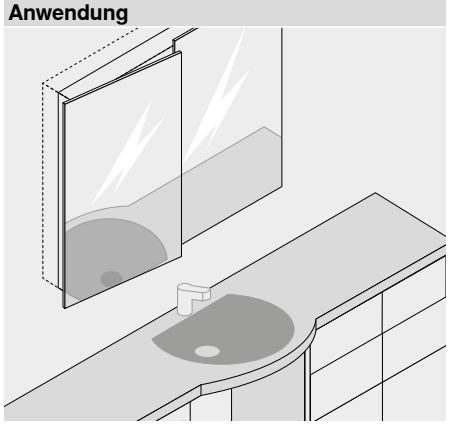

### Bestellinformation

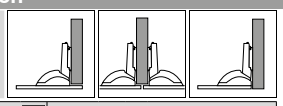

| Topf | CRISTALLO 125° | |
|---|---|---|
| **Scharnier** | **Feder** | **Art.-Nr.** |
| CLIP top | ● | 79C450BT |
| CLIP top | ○ | 78C450BT |
| ● Mit Feder | ○ Ohne Feder | |

| CRISTALLO-Topfplatte | | |
|---|---|---|
| | Zum Kleben | |
| **Frontmaterial** | **Farbe** | **Art.-Nr.** |
| Glas/Spiegel | Matt-vernickelt | 78C4568 |
| Spiegel | Sondervernickelt | 78C4568 |

| Empfohlene Montageplatten | | |
|---|---|---|
| **Distanz (mm)** | **Material** | **Art.-Nr.** |
| 0 | Stahl | 173L8300 |

**Z Zubehör**

| BLUMOTION 973A | |
|---|---|
| **Ausführung** | **Art.-Nr.** |
| Zum Aufstecken | 973A9000 |

| Scharnierarm-Abdeckkappe | | |
|---|---|---|
| **Druck/Prägung** | **Schriftzug** | **Art.-Nr.** |
| Unbedruckt | – | 70.1553 |
| Siebdruck | Blum | 70.1553.BL |

**Z Zubehör – Allgemein**

| TIP-ON für Türen | | |
|---|---|---|
| **Ausführung** | **Feder** | **Art.-Nr.** |
| Kurzversion | ○ | 956.1004 |
| Langversion | ○ | 956A1004 |
| Langversion | ● | 956A1006 |
| ● Mit Feder | ○ Ohne Feder | |

**Die unterschiedlichen Anschlagsituationen werden durch entsprechende Klebepositionen erreicht.**

**Haftungsausschluss**

Bei fachgerechter Verarbeitung auf den dazu geeigneten Glas- und Spiegelfronten erfüllen Blum-Beschläge die Anforderungen in Bezug auf Festigkeit der Verbindung.

Dies wird durch interne Tests und durch externe Prüfungen überwacht.

Wir bitten um Verständnis dafür, dass Blum keine Haftung für den verwendeten Klebstoff und das angewandte Klebeverfahren bzw. alle daraus resultierenden Ansprüche übernehmen kann.

Es wird empfohlen die Verklebung durch einen erfahrenen Glasverarbeiter vornehmen zu lassen.

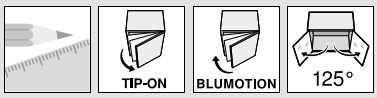


blum



## CRISTALLO-Scharnier

Webcode
DQDN1A

### Planung

**Scharniermaße und Fugenberechnung bei Werkseinstellung (Montageplatte Distanz = 0 mm)**

Fronteinsprung bei vollem Öffnungswinkel

**Eckanschlag**

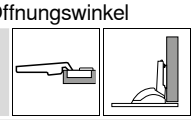

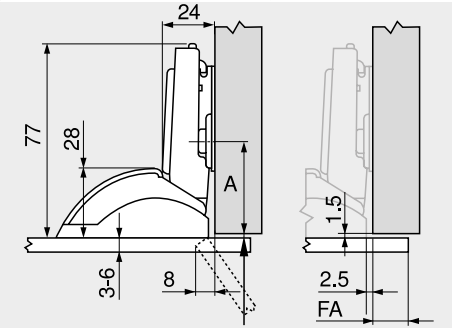


A 29 mm mit Montageplatte A20
A 37 mm mit Montageplatte A28
A 46 mm mit Montageplatte A37
FA Frontaufschlag

**Mittelanschlag**

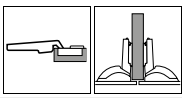

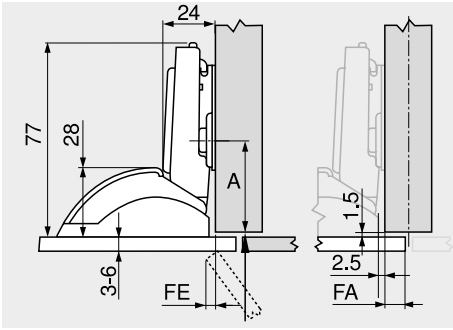


A 29 mm mit Montageplatte A20
A 37 mm mit Montageplatte A28
A 46 mm mit Montageplatte A37
FA Frontaufschlag
FE Fronteinsprung

**Innenanschlag**

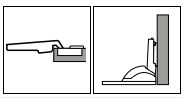

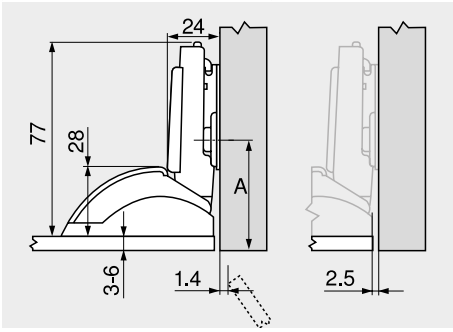


A 30.5 mm + Frontdicke FD mit Montageplatte A20
A 38.5 mm + Frontdicke FD mit Montageplatte A28
A 47.5 mm + Frontdicke FD mit Montageplatte A37

### Klebemaß

| | | Frontaufschlag FA (mm) | | | | | | | | | | | | | | |
|---|---|---|---|---|---|---|---|---|---|---|---|---|---|---|---|---|
| | | -2.5 | –1 | 0.5 | 2 | 3.5 | 5 | 6.5 | 8 | 9.5 | 11 | 12.5 | 14 | | | |
| Montageplatten-Distanz (mm) | 0 | 0 | 1.5 | 3 | 4.5 | 6 | 7.5 | 9 | 10.5 | 12 | 13.5 | 15 | 16.5 | | | |
| | 3 | 3 | 4.5 | 6 | 7.5 | 9 | 10.5 | 12 | 13.5 | 15 | 16.5 | | | | | |
| | 6 | 6 | 7.5 | 9 | 10.5 | 12 | 13.5 | 15 | 16.5 | | | | | | | |
| | 9 | | | | | | | | | | | | | | | |

Aufgrund der Bruchgefahr von Glas- und Spiegeltüren müssen die umlaufenden Fugen entsprechend groß gewählt werden (Richtwert min. 2 mm).

K Klebemaß
A Korpusvorderkante bis Mitte Bohrung Montageplatte

### Klebemaß

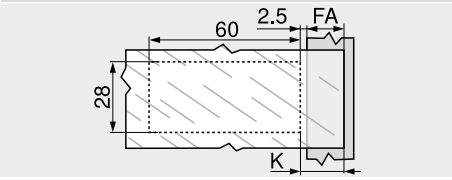


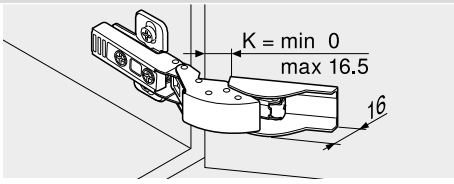


FA Frontaufschlag
K Klebemaß
K = FA + 2.5 mm

### Einstellung

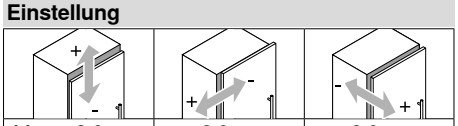


| | | |
|---|---|---|
| Max. ±3.0 mm Siehe Montageplatten | ±2.0 mm | +3.0 mm –2.0 mm |

### Hinweis

Bezüglich Auswahl und Verarbeitung des Klebstoffes zur Befestigung der Montage-/Topfplatte auf Glas und Spiegel wenden sie sich an ihren Glas- bzw. Frontlieferanten.

### Montage

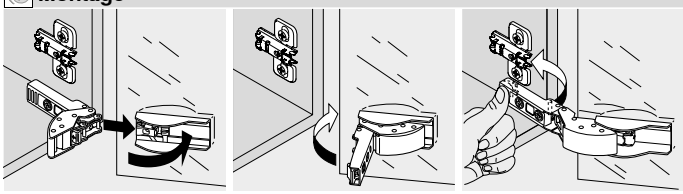

### Demontage

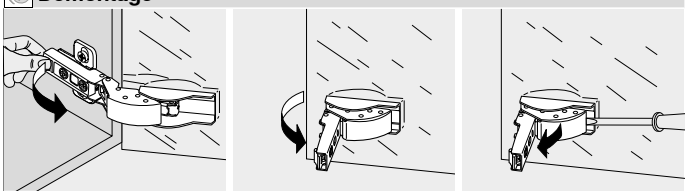

### Seitenhinweise


| | | | |
|---|---|---|---|
| Übersicht – CLIP top BLUMOTION / CLIP top – Scharniere | 107 | Übersicht – TIP-ON für Türen | 653 |
| Montageplatten | 186 | Montage, Demontage und Einstellung | 196 |
| Zubehör – Scharnierarm-Abdeckkappe | 193 | Übersicht – Verarbeitungshilfen | 683 |
| Zubehör – Allgemein | 194 | Weitere techn. Informationen | 774 |
| Übersicht – BLUMOTION für Türen | 539 | | |

# Scharniersysteme

blum

► CLIP top BLUMOTION / CLIP top – Scharniere
►► Glastüranwendung

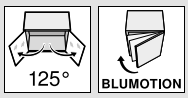


## CRISTALLO-Scharnier – Glasvitrinen

Webcode
DQDNQM

- **Scharnier für Glasvitrinen**
- **Befestigung der Montage-/Topfplatte durch Aufkleben, keine Glasbohrung notwendig**
- **CLIP top** mit oder ohne Schließautomatik (Feder)
- Öffnungswinkel 125°
- 3-dimensionale Fronteinstellung
- Komfortable Tiefeneinstellung über Gewindeschnecke
- Werkzeuglose Montage und Demontage der Front am Korpus

**Anwendung**

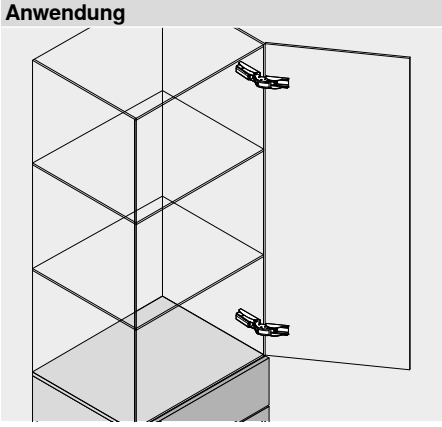

### Bestellinformation

**Innenanschlag**

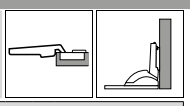

| Topf | CRISTALLO 125° | |
|---|---|---|
| **Scharnier** | **Feder** | **Art.-Nr.** |
| CLIP top | ● | 79C450BT |
| CLIP top | ○ | 78C450BT |
| ● Mit Feder | ○ Ohne Feder | |

| CRISTALLO-Topfplatte | | |
|---|---|---|
| | Zum Kleben | |
| **Frontmaterial** | **Farbe** | **Art.-Nr.** |
| Glas/Spiegel | Matt-vernickelt | 78C4568 |

| CRISTALLO-Montageplatte | | |
|---|---|---|
| | Zum Kleben | |
| **Distanz (mm)** | **Farbe** | **Art.-Nr.** |
| 0 | Matt-vernickelt | 175M4C20 |

**Z Zubehör**

| BLUMOTION 973A | |
|---|---|
| **Ausführung** | **Art.-Nr.** |
| Zum Aufstecken | 973A9000 |

| Scharnierarm-Abdeckkappe | | |
|---|---|---|
| **Druck/Prägung** | **Schriftzug** | **Art.-Nr.** |
| Unbedruckt | – | 70.1553 |
| Siebdruck | Blum | 70.1553.BL |

**Haftungsausschluss**

Bei fachgerechter Verarbeitung auf den dazu geeigneten Glas- und Spiegelfronten erfüllen Blum-Beschläge die Anforderungen in Bezug auf Festigkeit der Verbindung.

Dies wird durch interne Tests und durch externe Prüfungen überwacht.

Wir bitten um Verständnis dafür, dass Blum keine Haftung für den verwendeten Klebstoff und das angewandte Klebeverfahren bzw. alle daraus resultierenden Ansprüche übernehmen kann.

Es wird empfohlen die Verklebung durch einen erfahrenen Glasverarbeiter vornehmen zu lassen.

## CRISTALLO-Scharnier – Glasvitrinen

Webcode
DQDNQM

### Planung

**Scharniermaße und Fugenberechnung bei Werkseinstellung (Montageplatte Distanz = 0 mm)**

Fronteinsprung bei vollem Öffnungswinkel

**Innenanschlag**

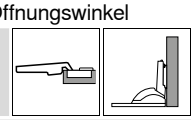

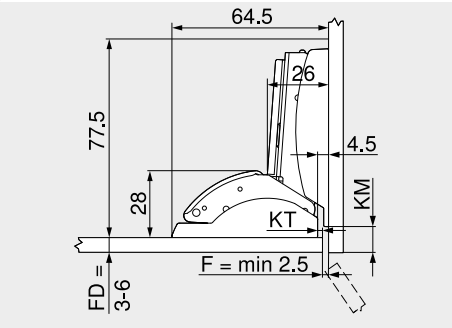


| | |
|---|---|
| FD | Frontdicke |
| F | Fuge |
| KM | Klebemaß Montageplatte |
| KT | Klebemaß Topfplatte |

### Klebemaß

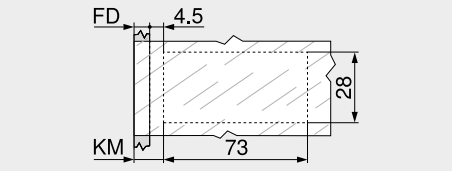


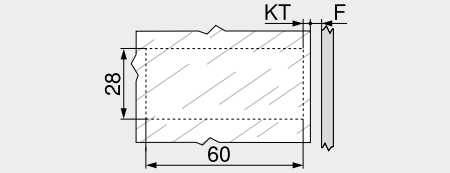


| | |
|---|---|
| FD | Frontdicke |
| KM | Klebemaß Montageplatte |
| | KM = FD + 4.5 mm |

| | |
|---|---|
| F | Fuge |
| KT | Klebemaß Topfplatte |
| | KT = 4.5 mm – F |

### Einstellung

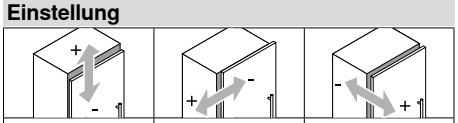

| Max. ±2.0 mm | ±2.0 mm | +3.0 mm<br>–2.0 mm |
|---|---|---|

### Hinweis

Bezüglich Auswahl und Verarbeitung des Klebstoffes zur Befestigung der Montage-/Topfplatte auf Glas und Spiegel wenden sie sich an ihren Glas- bzw. Frontlieferanten.

### Montage

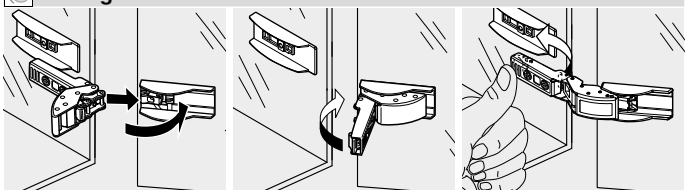

### Demontage

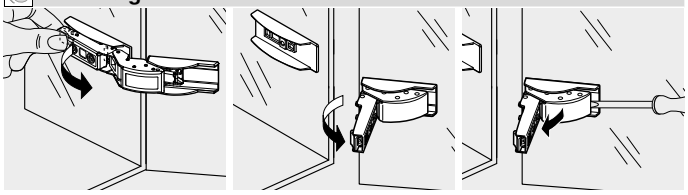

### Seitenhinweise


| | | | |
|---|---|---|---|
| Übersicht – CLIP top BLUMOTION / CLIP top – Scharniere | 107 | Montage, Demontage und Einstellung | 196 |
| Montageplatten | 186 | Übersicht – Verarbeitungshilfen | 683 |
| Zubehör – Scharnierarm-Abdeckkappe | 193 | Weitere techn. Informationen | 774 |
| Zubehör – Allgemein | 194 | | |
| Übersicht – BLUMOTION für Türen | 539 | | |

# Scharniersysteme

blum

► CLIP top BLUMOTION / CLIP top – Scharniere
►► Glastüranwendung

## Bad-Spiegelschränke mit rundum überstehenden Fronten

- **Befestigung der Montageplatte durch Aufkleben an der Front**
- **Topfbohrung am Korpus**
- **CLIP top BLUMOTION** mit integrierter **BLUMOTION** (mit Deaktivierung)
- **CLIP top** ohne Schließautomatik (Feder)
- Öffnungswinkel 95°
- 3-dimensionale Fronteinstellung
- Komfortable Tiefeneinstellung über Gewindeschnecke
- Werkzeuglose Montage und Demontage der Front am Korpus
- Bei **INSERTA** zusätzlich werkzeuglose Montage des Topfes

**Anwendung**

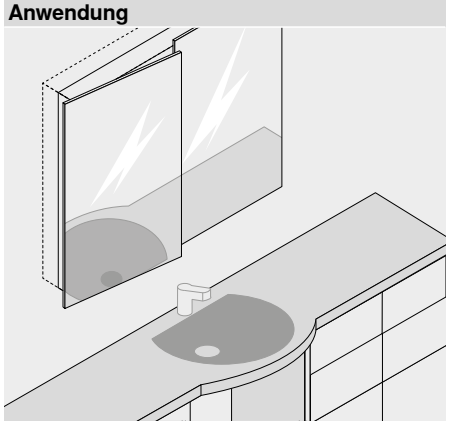

### Bestellinformation

**Scharnier mit hochgekröpftem Scharnierarm**

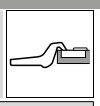

| Topf | INSERTA | |
|---|---|---|
| **Scharnier** | **Feder** | **Art.-Nr.** |
| CLIP top BLUMOTION | ● | 71B9790 |
| ● Mit Feder | ○ Ohne Feder | |

| Topf | Anschrauben | |
|---|---|---|
| **Scharnier** | **Feder** | **Art.-Nr.** |
| CLIP top BLUMOTION | ● | 71B9750 |
| CLIP top | ○ | 70T9750.TL |

| CRISTALLO-Montageplatte | | |
|---|---|---|
| | Zum Kleben | |
| **Distanz (mm)** | **Farbe** | **Art.-Nr.** |
| 0 | Matt-vernickelt | 175M4C20 |

**Z Zubehör**

| Scharnierarm-Abdeckkappe | | |
|---|---|---|
| **Druck/Prägung** | **Schriftzug** | **Art.-Nr.** |
| Unbedruckt | – | 70.1663 |
| Geprägt | Blum | 70.1663.BP |

**Haftungsausschluss**

Bei fachgerechter Verarbeitung auf den dazu geeigneten Glas- und Spiegelfronten erfüllen Blum-Beschläge die Anforderungen in Bezug auf Festigkeit der Verbindung.

Dies wird durch interne Tests und durch externe Prüfungen überwacht.

Wir bitten um Verständnis dafür, dass Blum keine Haftung für den verwendeten Klebstoff und das angewandte Klebeverfahren bzw. alle daraus resultierenden Ansprüche übernehmen kann.

Es wird empfohlen die Verklebung durch einen erfahrenen Glasverarbeiter vornehmen zu lassen.

**Hinweis**

Aufgrund der geringeren Belastungsgrenzen nur für Oberschränke empfohlen!

**Z Zubehör – Allgemein**

| TIP-ON für Türen | | |
|---|---|---|
| **Ausführung** | **Feder** | **Art.-Nr.** |
| Kurzversion | ○ | 956.1004 |
| Langversion | ○ | 956A1004 |
| Langversion | ● | 956A1006 |
| ● Mit Feder | ○ Ohne Feder | |

| Scharniertopf-Abdeckkappe | |
|---|---|
| **Scharnier** | **Art.-Nr.** |
| CLIP top BLUMOTION | 70T3504 |
| CLIP top | 70T1504 |

| Spanplattenschraube | | |
|---|---|---|
| **Ø (mm)** | **Länge (mm)** | **Art.-Nr.** |
| 3.5 | 15 | 609.1500 |
| 3.5 | 17 | 609.1700 |

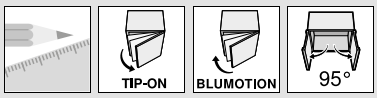


## Bad-Spiegelschränke mit rundum überstehenden Fronten

### Planung

**Scharniermaße und Fugenberechnung bei Werkseinstellung (Montageplatte Distanz = 0 mm)**

Fronteinsprung bei vollem Öffnungswinkel

**Scharnier mit hochgekröpftem Scharnierarm**

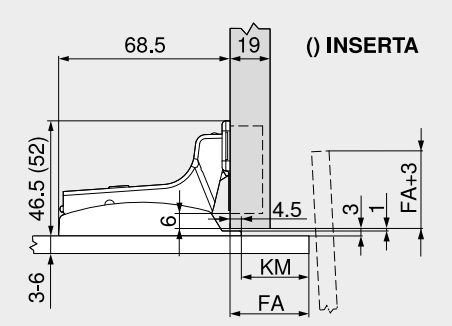


FA Frontaufschlag
KM Klebemaß Montageplatte

### Klebemaß

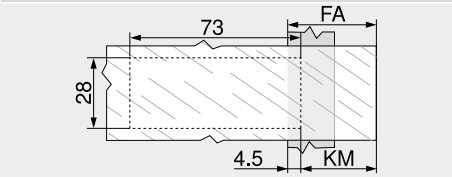


FA Frontaufschlag
FA = max. 70 mm
KM Klebemaß Montageplatte
KM = FA – 4.5 mm

### Einstellung

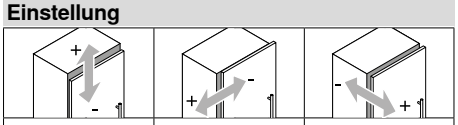

| Max. ±2.0 mm | +2.0 mm<br>–3.0 mm | ±2.0 mm |
|---|---|---|

### Hinweis

Bezüglich Auswahl und Verarbeitung des Klebstoffes zur Befestigung der Montage-/Topfplatte auf Glas und Spiegel wenden sie sich an ihren Glas- bzw. Frontlieferanten.

### Montage

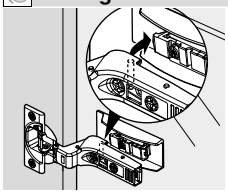

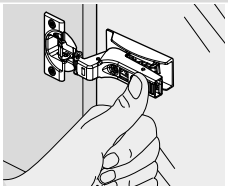

### Demontage

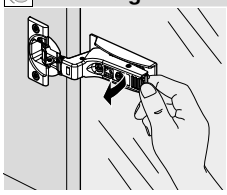

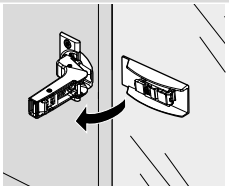

### Seitenhinweise


| | | | |
|---|---|---|---|
| Übersicht – CLIP top BLUMOTION / CLIP top – Scharniere | 107 | Montage, Demontage und Einstellung | 196 |
| Montageplatten | 186 | Übersicht – Verarbeitungshilfen | 683 |
| Zubehör – Scharnierarm-Abdeckkappe | 193 | Weitere techn. Informationen | 774 |
| Zubehör – Allgemein | 194 | | |
| Übersicht – TIP-ON für Türen | 653 | | |

# Scharniersysteme

blum

► CLIP top BLUMOTION / CLIP top – Scharniere
►► Glastüranwendung

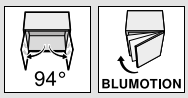


## Glastürscharnier

Webcode
DQDP5A

- **Glastürscharnier**
- **Für Frontdicke 4.5–7 mm**
- **CLIP top** mit Schließautomatik (Feder)
- Öffnungswinkel 94°
- 3-dimensionale Fronteinstellung
- Komfortable Tiefeneinstellung über Gewindeschnecke
- Werkzeuglose Montage und Demontage der Front am Korpus
- Topfbefestigungsschrauben beigepackt

**Anwendung**

### Bestellinformation

**Eckanschlag**

| Topf | Anschrauben | |
|---|---|---|
| Scharnier | Feder | Art.-Nr. |
| CLIP top | ● | 75T4100 |
| ● Mit Feder | ○ Ohne Feder | |

**Z Zubehör**

| BLUMOTION 971A | |
|---|---|
| Ausführung | Art.-Nr. |
| In Adapterplatte für Eckanschlag | 971Axxxx |

| Scharnierarm-Abdeckkappe | | |
|---|---|---|
| Druck/Prägung | Schriftzug | Art.-Nr. |
| Unbedruckt | – | 70.1553 |
| Siebdruck | Blum | 70.1553.BL |

**Mittelanschlag**

| Topf | Anschrauben | |
|---|---|---|
| Scharnier | Feder | Art.-Nr. |
| CLIP top | ● | 75T4200 |
| ● Mit Feder | ○ Ohne Feder | |

**Z Zubehör**

| BLUMOTION 970A | |
|---|---|
| Ausführung | Art.-Nr. |
| Zum Einbohren | 970A1002 |

| Scharnierarm-Abdeckkappe | | |
|---|---|---|
| Druck/Prägung | Schriftzug | Art.-Nr. |
| Unbedruckt | – | 70.1553 |
| Siebdruck | Blum | 70.1553.BL |

**Innenanschlag**

| Topf | Anschrauben | |
|---|---|---|
| Scharnier | Feder | Art.-Nr. |
| CLIP top | ● | 75T4300 |
| ● Mit Feder | ○ Ohne Feder | |

**Z Zubehör**

| BLUMOTION 970A | |
|---|---|
| Ausführung | Art.-Nr. |
| Zum Einbohren | 970A1002 |

| Scharnierarm-Abdeckkappe | | |
|---|---|---|
| Druck/Prägung | Schriftzug | Art.-Nr. |
| Unbedruckt | – | 70.1553 |
| Siebdruck | Blum | 70.1553.BL |

### Z Zubehör – Allgemein

| TIP-ON für Türen | | |
|---|---|---|
| Ausführung | Feder | Art.-Nr. |
| Langversion | ● | 956A1006 |
| ● Mit Feder | ○ Ohne Feder | |

| Scharniertopf-Abdeckkappe | | |
|---|---|---|
| Farbe | Farbe | Art.-Nr. |
| Schwarz | Verchromt | 84.4120 |
| Vergoldet | Nickel matt | |

| Scharniertopf-Abdeckkappe | | |
|---|---|---|
| Farbe | Farbe | Art.-Nr. |
| Schwarz | Verchromt | 84.4140 |
| Vergoldet | Nickel matt | |

## Glastürscharnier

Webcode
DQDP5A

### Planung

**Scharniermaße und Fugenberechnung bei Werkseinstellung (Montageplatte Distanz = 0 mm)**

Fronteinsprung bei vollem Öffnungswinkel

**Eckanschlag**

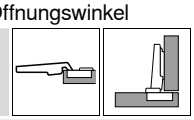

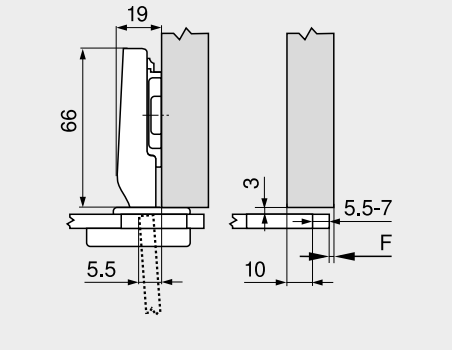


**Mittelanschlag**

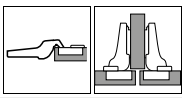

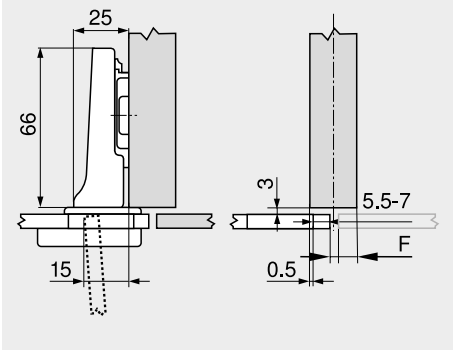


**Innenanschlag**

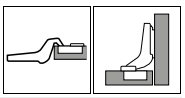

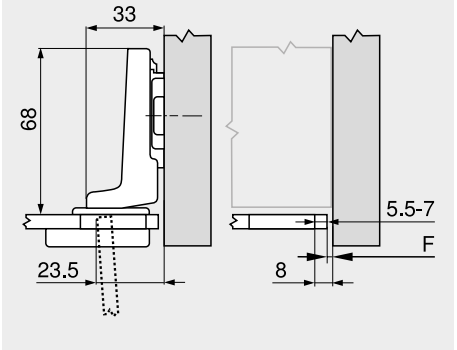


F Fuge

Anschraubposition der Montageplatte um die Frontdicke und Höhe der Topfabdeckung +3 mm zurücksetzen

### Topfbohrabstand TB

| Montageplatten-Distanz (mm) | Frontaufschlag FA (mm) 7 | 8 | 9 | 10 | 11 | 12 | 13 | 14 | 15 | 16 | 17 | 18 |
|---|---|---|---|---|---|---|---|---|---|---|---|---|
| 0 | | | | | | | | | | 6 | 7 | |
| 3 | | | | | | | 6 | 7 | | | | |
| 6 | | | | 6 | 7 | | | | | | | |
| 9 | 6 | 7 | | | | | | | | | | |

| Montageplatten-Distanz (mm) | Frontaufschlag FA (mm) -2.5 | -1.5 | -0.5 | 0.5 | 1.5 | 2.5 | 3.5 | 4.5 | 5.5 | 6.5 | 7.5 | 8.5 |
|---|---|---|---|---|---|---|---|---|---|---|---|---|
| 0 | | | | | | | | | | 6 | 7 | |
| 3 | | | | | | | 6 | 7 | | | | |
| 6 | | | | 6 | 7 | | | | | | | |
| 9 | 6 | 7 | | | | | | | | | | |

| Montageplatten-Distanz (mm) | Frontaufschlag FA (mm) -2.5 | –2 | -1.5 | –1 | -0.5 |
|---|---|---|---|---|---|
| 0 | 5.5 | 6 | 6.5 | 7 | |
| 3 | | | | | |
| 6 | | | | | |
| 9 | | | | | |

### Mindestfuge (F) für Fronten mit Frontradius (R = 1 mm) bei Werkseinstellung

Bei Frontdicke zwischen 4.5 und 7 mm ist keine Fuge notwendig

### Einstellung

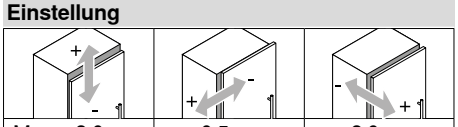


| | | |
|---|---|---|
| Max. ±3.0 mm Siehe Montageplatten | +0.5 mm –3.5 mm | ±2.0 mm |

### Schraubmontage

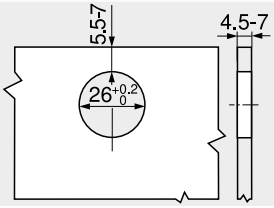


### Topfmaße

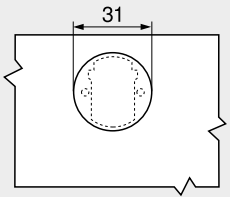


### Scharniertopf-Abdeckkappe

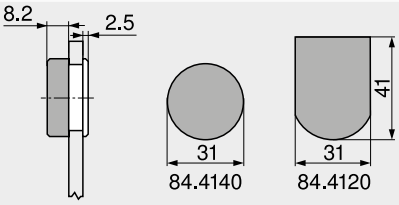


### Seitenhinweise


| | |
|---|---|
| Übersicht – CLIP top BLUMOTION / CLIP top – Scharniere | 107 |
| Montageplatten | 186 |
| Zubehör – Scharnierarm-Abdeckkappe | 193 |
| Zubehör – Allgemein | 194 |
| Übersicht – BLUMOTION für Türen | 539 |
| Montage, Demontage und Einstellung | 196 |
| Übersicht – Verarbeitungshilfen | 683 |
| Weitere techn. Informationen | 774 |